DATA SHEET



Tfull Style

Torniquete para Controlo de Acessos

- Acessos
- Bidirecional
- Alta Segurança



CE ROHS

innux® | it's about TIME

Torniquete para Controlo de Acessos

Tfull Style

» Torniquete de altura total. Projectado para ambientes onde o visual e a estética refinada são prioridades, oferecendo a máxima segurança de acesso. Adequado para uso interno e externo.

Características Tecnicas

Direcção	Passagem manual ajustável para qualquer direção. Opcional: motorizado
Quadro/Armação	1,5 mm de espessura com várias opções de cores revestidas em pó eletrostático.
Portas moveis	Vidro laminado de 4 + 4 + 2 mm e revestimento de película na cor desejada.
Função	Conexão do sensor de altura (RS 232). impedimento automático na entrada defeituosa ou proibida.
Modo de Emergencia	Passagem livre durante falha de energia.
Inicador	Padrão nas duas direções.
Alimentação	47 a 60 Hz
Consumo de energia	50W durante passagens, 25W durante stand-by
Velocidade de passagem	~ 5-8 pessoas / minuto.
Temeperatura	0º / + 55º
Peso	~ 400kg
Largura de passagem	53cm

Desenho Técnico/ Dimensões

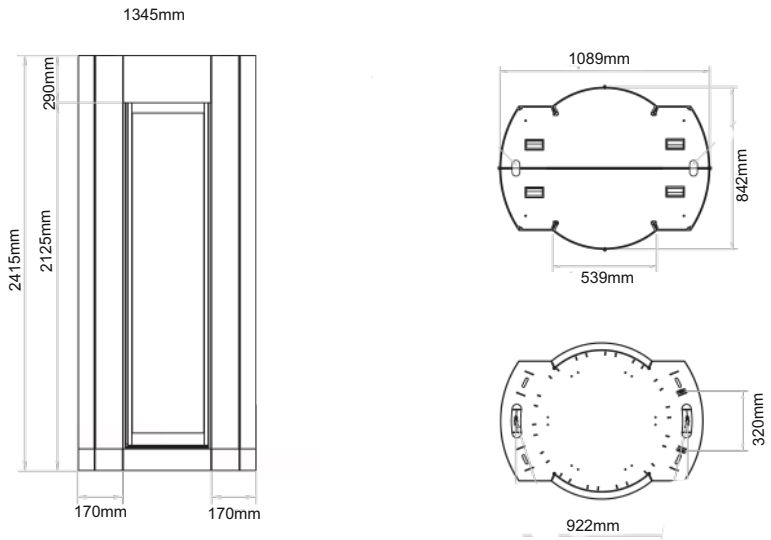

Acessórios

- Unidade de controle por betoneira
- Comando à distancia
- Sistema de notificação de passagem não autorizado.

Opcional

- Integração com Software
- Leitor RFID
- Leitor Biométrico
- Monotorização da passagem
- Sensor de altura

Toda a informação, está sujeita a alteração sem aviso prévio, dada a evolução constante do produto. A Innux não se responsabiliza por qualquer eventual erro ou omissão neste documento.

geral@innux.com
www.innux.com | www.innux.pt
T.: +351 229 812 220 T.: +351 219 618 404

Todas as fotografias e imagens contidas neste documento estão sujeitas a direito de autor e não podem ser copiadas nem reproduzidas.
© Copyright Innux Technologies, Lda

CE ROHS

innux® | it's about TIME